# Datablad STP41A0400140C

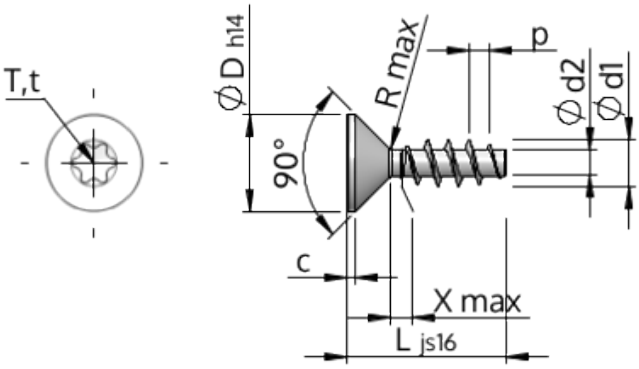


| | | |
|---|---|---|
| Artikelnummer | | STP41A0400140C |
| Standard | | KN1041 |
| Materiale | | Ædelstål A4 |
| Overflade | | blank, bejdset og passiveret |
| Udvendig gevinddiameter | **d1** | 4.00 $^{+0.18}$ mm |
| Gevindkernediameter | **d2** | 2.17 mm |
| Gevindstigning | **p** | 1.79 mm |
| Længde | **L** | 14.00 ±0.55 mm |
| Hoveddiameter | **D** | 8.40 $_{-0.36}$ mm |
| Cylindrisk hovedhøjde | **C** | 0.70 mm |
| Gevindudløb | **X** | 2.00 mm |
| Radius | **R** | 0.40 mm |
| Indvendig seks-rund | | T20 |
| Indtrængningsdybde | **t** | 1.25 - 1.70 mm |
| Gevindtype | | STS |
| Vægt | | 1.125 kg / 1000 stykke |
| Toldtarifnummer | | 73 181 410 |