Technische gegevens
STP41A0400100C

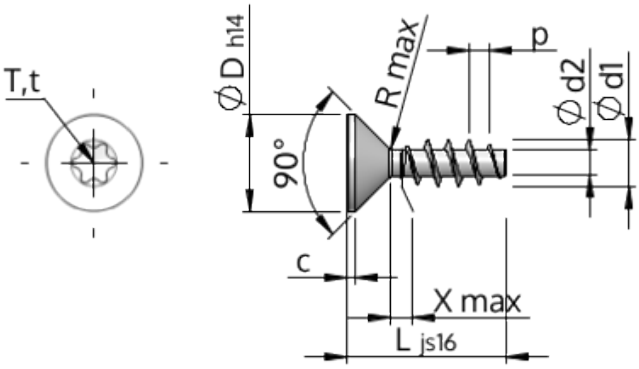

Produktnummer		STP41A0400100C
Norm		KN1041
Materiaal		roestvrij staal A4
Oppervlak		blank, geetst en gepassieveerd
Schroefdraad buiten-Ø	**d1**	$4.00^{+0.18}$ mm
Schroefdraad kern-Ø	**d2**	2.17 mm
Spoed	**p**	1.79 mm
Lengte	**L**	10.00 ±0.45 mm
Kop-Ø	**D**	$8.40_{-0.36}$ mm
Cylindrische kophoogte	**C**	0.70 mm
Draaduitloop	**X**	2.00 mm
Radius	**R**	0.40 mm
TX		T20
Indringdiepte	**t**	1.25 - 1.70 mm
Draad		STS
Gewicht		0.932 kg / 1000 stuk
Douane tarief nummer		73 181 410