Datablad STP41A0350400S

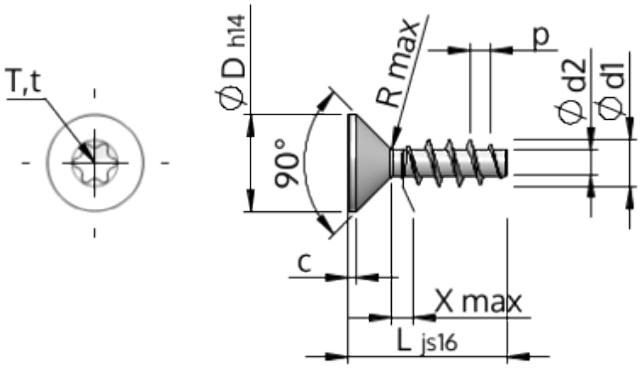

Artikelnummer		STP41A0350400S
Standard		KN1041
Material		stål, härdat
Yta		förzinkad 5-7 µm, härdad, blå/transparent passiviserad
Utvändig gängdiameter	**d1**	$3.50^{+0.18}$ mm
Gängkärnans diameter	**d2**	1.91 mm
Gängstigning	**p**	1.57 mm
Längd	**L**	40.00 ±0.80 mm
Huvuddiameter	**D**	$7.30_{-0.36}$ mm
Cylindrisk huvudhöjd	**C**	0.65 mm
Gängutlopp	**X**	1.80 mm
Radie	**R**	0.35 mm
Invändig rund sexkant		T15
Inträngningsdjup	**t**	1.00 - 1.30 mm
Gänga		STS
Vikt		1.760 kg / 1000 styck
Tullavgiftsnummer		73 181 499