Technische gegevens
STP41A0350350S

SCREWERK

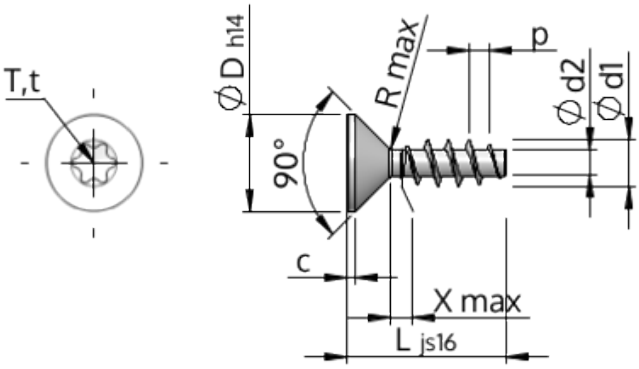

Produktnummer		STP41A0350350S
Norm		KN1041
Materiaal		veredeld staal
Oppervlak		verzinkt 5-7 µm, getempert, blauw / transparant gepassiveerd
Schroefdraad buiten-Ø	**d1**	3.50 $^{+0.18}$ mm
Schroefdraad kern-Ø	**d2**	1.91 mm
Spoed	**p**	1.57 mm
Lengte	**L**	35.00 ±0.80 mm
Kop-Ø	**D**	7.30 $_{-0.36}$ mm
Cylindrische kophoogte	**C**	0.65 mm
Draaduitloop	**X**	1.80 mm
Radius	**R**	0.35 mm
TX		T15
Indringdiepte	**t**	1.00 - 1.30 mm
Draad		STS
Gewicht		1.574 kg / 1000 stuk
Douane tarief nummer		73 181 499