Detalii tehnice STP41A0350350E

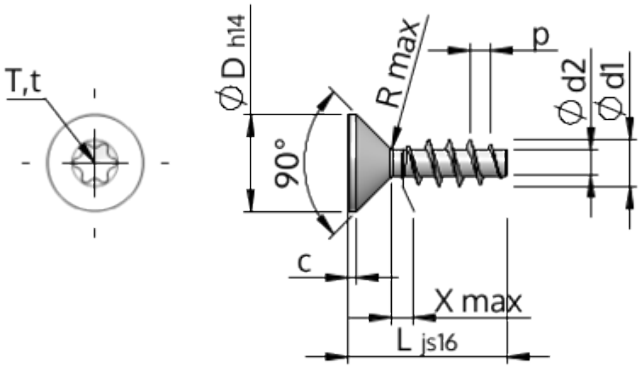

Numărul articolului		STP41A0350350E
Norma		KN1041
Material		oţel inoxidabil A2
Exterior		neacoperit, murat și pasivat
Diametrul exterior al filetului-Ø	**d1**	$3.50^{+0.18}$ mm
Diametru șurub	**d2**	1.91 mm
Pasul filetului	**p**	1.57 mm
Lungimea	**L**	35.00 ±0.80 mm
Diametrul capului-Ø	**D**	$7.30_{-0.36}$ mm
Cap cilindric	**C**	0.65 mm
Tija	**X**	1.80 mm
Radius	**R**	0.35 mm
hexalobular		T15
Adâncimea de penetrării	**t**	1.00 - 1.30 mm
Fir		STS
Greutate		1.574 kg / 1000 unități
Tariful vamal nr.		73 181 410