Формуляр STP41A0350300B

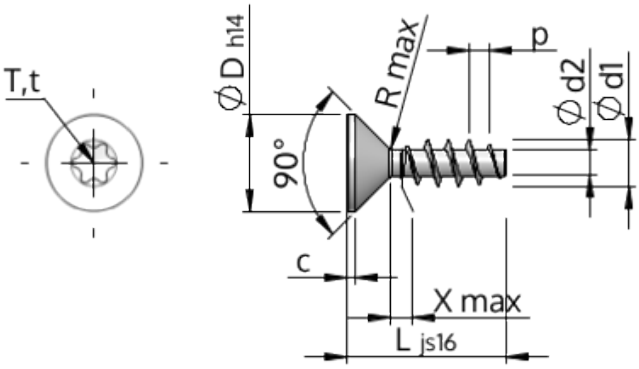

Номер изделия		STP41A0350300B
норма		KN1041
Материал		сталь, упрочненная
Поверхность		ZnNi, черная пассивировка+отжиг+масло
Наружный диаметр резьбы - Ø	**d1**	$3.50^{+0.18}$ mm
Внутренний диаметр резьбы - Ø	**d2**	1.91 mm
Шаг резьбы	**p**	1.57 mm
длина	**L**	30.00 ±0.65 mm
Диаметр головки-Ø	**D**	$7.30_{-0.36}$ mm
Высота цилиндрической головки	**C**	0.65 mm
Сбег резьбы	**X**	1.80 mm
Радиус	**R**	0.35 mm
Звездообразный шлиц		T15
Глубина привода	**t**	1.00 - 1.30 mm
Вид резьбы		STS
Вес		1.388 kg / 1000 Штука
Код таможенного тарифа		73 181 499