Planilha de Especificações
STP41A0350180E

SCREWERK

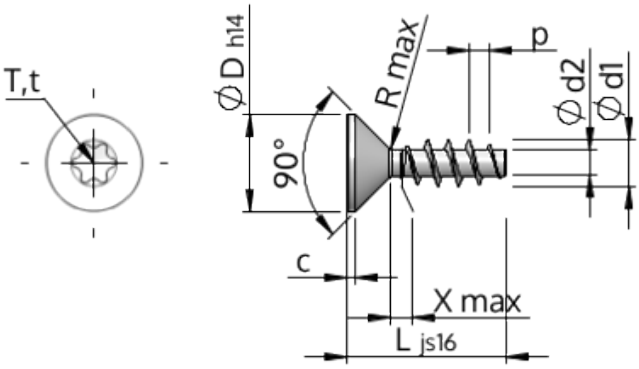

Número do Item		STP41A0350180E
Norma		KN1041
Material		inox A2
Superfície		Decapado e passivado
Rosca Externa -Ø	**d1**	3.50 $^{+0.18}$ mm
Diâmetro efetivo da porca -Ø	**d2**	1.91 mm
Passo da rosca	**p**	1.57 mm
Comprimento	**L**	18.00 ±0.55 mm
Cabeça -Ø	**D**	7.30 $_{-0.36}$ mm
Altura da cabeça cilíndrica	**C**	0.65 mm
Transição do Enrosque	**X**	1.80 mm
Raio	**R**	0.35 mm
Hexalobular		T15
Profundidade perfuração	**t**	1.00 - 1.30 mm
Rosca		STS
Peso		0.942 kg / 1000 peças
Taxas Alfandegárias nº		73 181 410