Hoja de especificaciones
STP41A0350180E

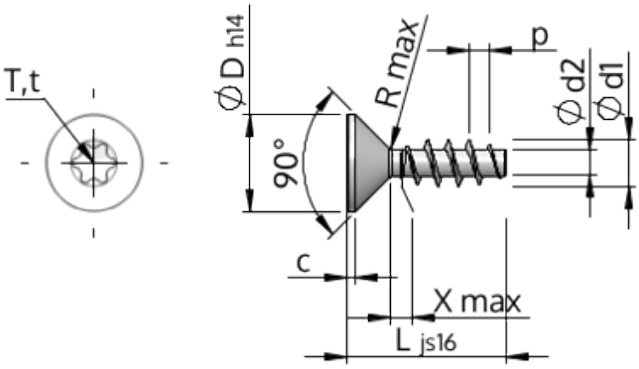

Número del artículo		STP41A0350180E
Norma		KN1041
Material		Acero Inoxidable A2
Superficie		Laminado brillante, barnizado y pasivado
Rosca Exterior-Ø	**d1**	$3.50^{+0.18}$ mm
Rosca Interior-Ø	**d2**	1.91 mm
Paso de la Rosca	**p**	1.57 mm
Largo	**L**	18.00 ±0.55 mm
Cabeza-Ø	**D**	$7.30_{-0.36}$ mm
Altura de la cabeza cilíndrica	**C**	0.65 mm
Salida de rosca	**X**	1.80 mm
Radio	**R**	0.35 mm
Hexalobular interior		T15
Profundidad de penetración	**t**	1.00 - 1.30 mm
Clase de rosca		STS
Peso		0.942 kg / 1000 Piezas
Numéro de aduana		73 181 410