Specifiche Tecniche
STP41A0350180B

SCREWERK

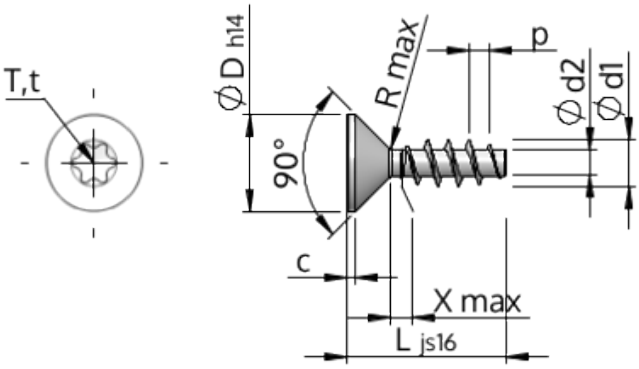

Prodotto Numero		STP41A0350180B
Norma		KN1041
Materiale		acciaio, temprato
Superficie		Placcato Zinco-Nichel, passivato nero, ricotto, sigillato
Filettatura esterna-Ø	**d1**	$3.50^{+0.18}$ mm
Filettatura interna-Ø	**d2**	1.91 mm
Passo della Filettatura	**p**	1.57 mm
Lunghezza	**L**	18.00 ±0.55 mm
Testa-Ø	**D**	$7.30_{-0.36}$ mm
Altezza della testa cilindrica	**C**	0.65 mm
Uscita della filettatura	**X**	1.80 mm
Raggio	**R**	0.35 mm
Sei lobi		T15
Penetrazione Profondità	**t**	1.00 - 1.30 mm
Tipo di Filo		STS
Peso		0.942 kg / 1000 pezzi
Tariffa Doganale num.		73 181 499