Planilha de Especificações
STP41A0350120S

SCREWERK

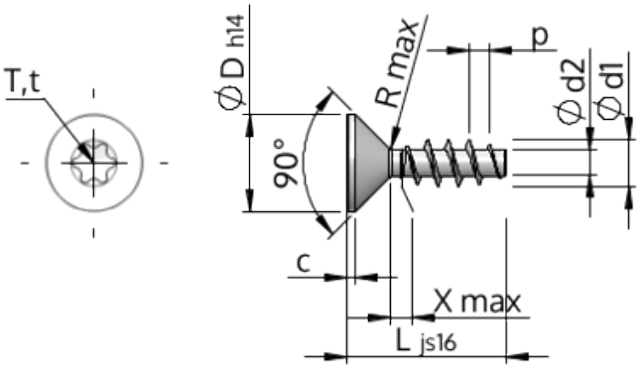

Número do Item		STP41A0350120S
Norma		KN1041
Material		aço, endurecido
Superfície		zincado 5-7 µm, galvanizado, azul / passivado transparente
Rosca Externa -Ø	**d1**	$3.50^{+0.18}$ mm
Diâmetro efetivo da porca -Ø	**d2**	1.91 mm
Passo da rosca	**p**	1.57 mm
Comprimento	**L**	12.00 ±0.55 mm
Cabeça -Ø	**D**	$7.30_{-0.36}$ mm
Altura da cabeça cilíndrica	**C**	0.65 mm
Transição do Enrosque	**X**	1.80 mm
Raio	**R**	0.35 mm
Hexalobular		T15
Profundidade perfuração	**t**	1.00 - 1.30 mm
Rosca		STS
Peso		0.719 kg / 1000 peças
Taxas Alfandegárias nº		73 181 499