Datablad STP41A0350100S

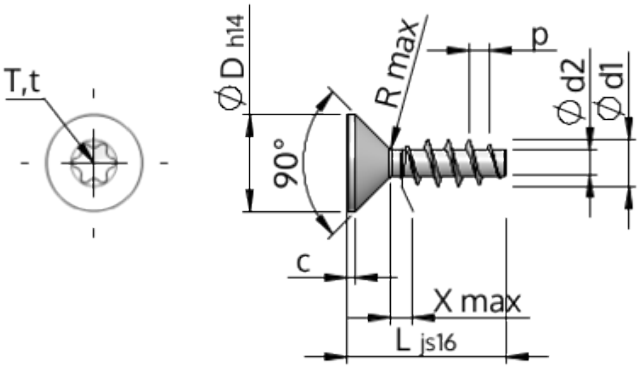

Artikelnummer		STP41A0350100S
Standard		KN1041
Materiale		Stål, forædlet
Overflade		galvaniseret 5-7 µm, tempret, blå / transparent passiveret
Udvendig gevinddiameter	**d1**	$3.50^{+0.18}$ mm
Gevindkernediameter	**d2**	1.91 mm
Gevindstigning	**p**	1.57 mm
Længde	**L**	10.00 ±0.45 mm
Hoveddiameter	**D**	$7.30_{-0.36}$ mm
Cylindrisk hovedhøjde	**C**	0.65 mm
Gevindudløb	**X**	1.80 mm
Radius	**R**	0.35 mm
Indvendig seks-rund		T15
Indtrængningsdybde	**t**	1.00 - 1.30 mm
Gevindtype		STS
Vægt		0.645 kg / 1000 stykke
Toldtarifnummer		73 181 499