Technické informace
STP41A0350100B

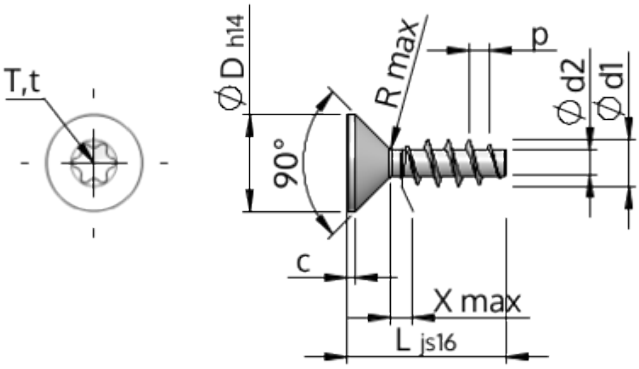

Číslo výrobku		STP41A0350100B
Norma		KN1041
Materiál		Temperovaná ocel
Povrch		ZiNi černá-pasivovaná+temperovaná+utěsněná
Vnější průměr závitu-Ø	**d1**	$3.50^{+0.18}$ mm
Jádro závitu-Ø	**d2**	1.91 mm
Stoupání závitu	**p**	1.57 mm
Délka	**L**	10.00 ±0.45 mm
Hlava-Ø	**D**	$7.30_{-0.36}$ mm
Cylindrická výška hlavy	**C**	0.65 mm
Výběh závitu	**X**	1.80 mm
Rádius	**R**	0.35 mm
Torks		T15
Hloubka průniku	**t**	1.00 - 1.30 mm
Závit		STS
Hmotnost		0.645 kg / 1000 Kus
Číslo celního sazebníku		73 181 499