Feuille de Données
STP41A0350080S

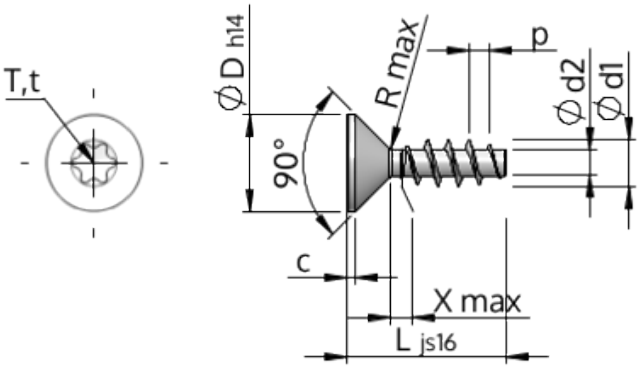

Numéro d'Article		STP41A0350080S
Norme		KN1041
Matière		Acier,trempé et revenu
Surface		zinguée 5-7 µm,recuit, bleue / passivée avec transparence
Ø-extérieur-pas de vis	**d1**	$3.50^{+0.18}$ mm
Ø-noyau de Filetage	**d2**	1.91 mm
Pas de Filetage	**p**	1.57 mm
Longueur	**L**	8.00 ± 0.45 mm
Ø-Tête	**D**	$7.30_{-0.36}$ mm
Hauteur de tête cylindrique	**C**	0.65 mm
Espacement entre les filets	**X**	1.80 mm
Rayon	**R**	0.35 mm
Six Lobes Intérieurs		T15
Profondeur de pénétration	**t**	1.00 - 1.30 mm
Filetage		STS
Poids		0.570 kg / 1000 Unité
Numéro du tarif douanier		73 181 499