Datenblatt STP41A0350080S

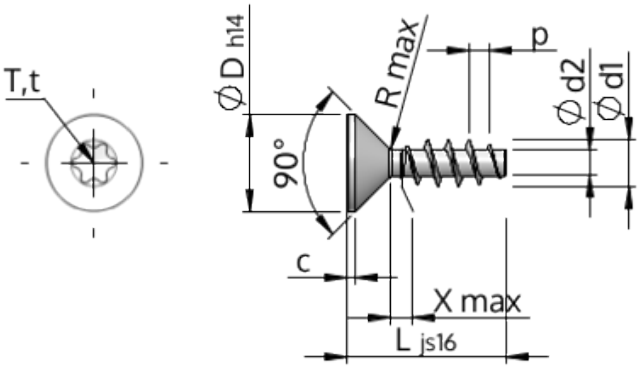

Artikelnummer		STP41A0350080S
Norm		KN1041
Werkstoff		Stahl, vergütet
Oberfläche		verzinkt 5-7 µm, getempert, blau / transparent passiviert
Gewinde-Außen-Ø	**d1**	$3.50^{+0.18}$ mm
Gewindekern-Ø	**d2**	1.91 mm
Gewindesteigung	**p**	1.57 mm
Länge	**L**	8.00 ±0.45 mm
Kopf-Ø	**D**	$7.30_{-0.36}$ mm
Zylindrische Kopfhöhe	**C**	0.65 mm
Gewindeauslauf	**X**	1.80 mm
Unterkopfradius	**R**	0.35 mm
Innensechsrund Größe		T15
Eindringtiefe	**t**	1.00 - 1.30 mm
Gewindeart		STS
Gewicht		0.570 kg / 1000 Stück
Zolltarifnummer		73 181 499