# Datablad STP41A0300350E

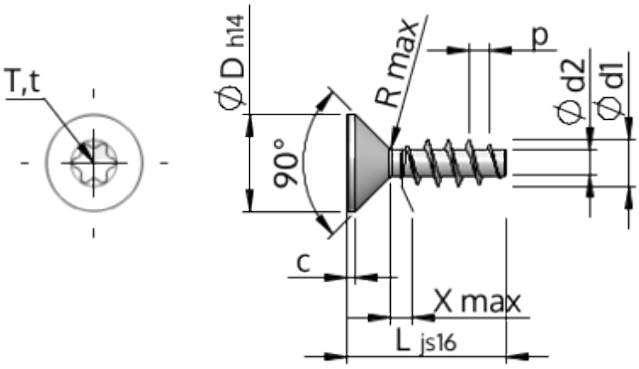


| | | |
|---|---|---|
| Artikelnummer | | STP41A0300350E |
| Standard | | KN1041 |
| Materiale | | Ædelstål A2 |
| Overflade | | blank, bejdset og passiveret |
| Udvendig gevinddiameter | **d1** | 3.00 $^{+0.14}$ mm |
| Gevindkernediameter | **d2** | 1.66 mm |
| Gevindstigning | **p** | 1.34 mm |
| Længde | **L** | 35.00 ±0.80 mm |
| Hoveddiameter | **D** | 5.50 $_{-0.30}$ mm |
| Cylindrisk hovedhøjde | **C** | 0.55 mm |
| Gevindudløb | **X** | 1.50 mm |
| Radius | **R** | 0.35 mm |
| Indvendig seks-rund | | T8 |
| Indtrængningsdybde | **t** | 0.80 - 1.00 mm |
| Gevindtype | | STS |
| Vægt | | 1.116 kg / 1000 stykke |
| Toldtarifnummer | | 73 181 410 |