Формуляр STP41A0300300E

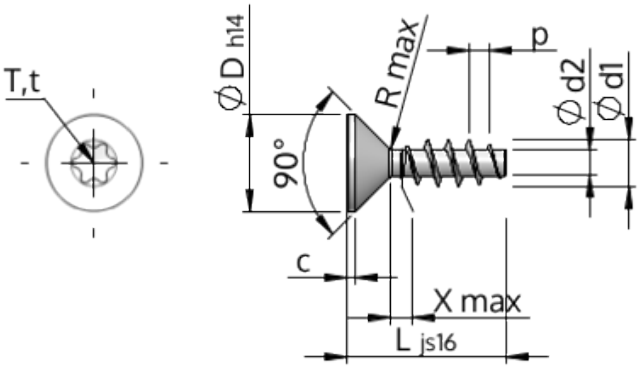

Номер изделия		STP41A0300300E
норма		KN1041
Материал		Нержавеющая сталь A2
Поверхность		Светлый отжиг и пассивация
Наружный диаметр резьбы - Ø	**d1**	$3.00^{+0.14}$ mm
Внутренний диаметр резьбы - Ø	**d2**	1.66 mm
Шаг резьбы	**p**	1.34 mm
длина	**L**	30.00 ± 0.65 mm
Диаметр головки-Ø	**D**	$5.50_{-0.30}$ mm
Высота цилиндрической головки	**C**	0.55 mm
Сбег резьбы	**X**	1.50 mm
Радиус	**R**	0.35 mm
Звездообразный шлиц		T8
Глубина привода	**t**	0.80 - 1.00 mm
Вид резьбы		STS
Вес		0.953 kg / 1000 Штука
Код таможенного тарифа		73 181 410