Формуляр STP41A0300220S

SCREWERK

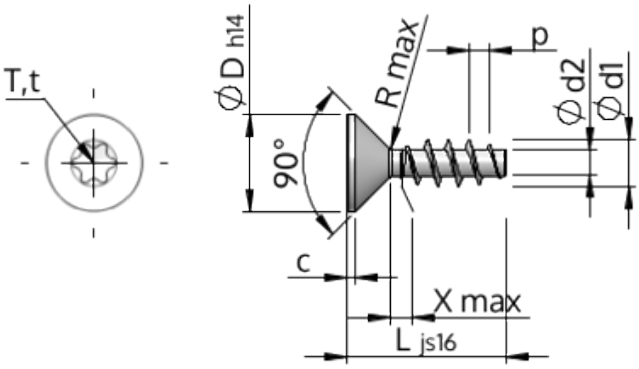

Номер изделия		STP41A0300220S
норма		KN1041
Материал		сталь, упрочненная
Поверхность		Оцинковка 5-7µm, термообработка,синий / прозрачный пассивация
Наружный диаметр резьбы - Ø	**d1**	3.00 $^{+0.14}$ mm
Внутренний диаметр резьбы - Ø	**d2**	1.66 mm
Шаг резьбы	**p**	1.34 mm
длина	**L**	22.00 ±0.65 mm
Диаметр головки-Ø	**D**	5.50 $_{-0.30}$ mm
Высота цилиндрической головки	**C**	0.55 mm
Сбег резьбы	**X**	1.50 mm
Радиус	**R**	0.35 mm
Звездообразный шлиц		T8
Глубина привода	**t**	0.80 - 1.00 mm
Вид резьбы		STS
Вес		0.724 kg / 1000 Штука
Код таможенного тарифа		73 181 499