Detalii tehnice STP41A0300200B

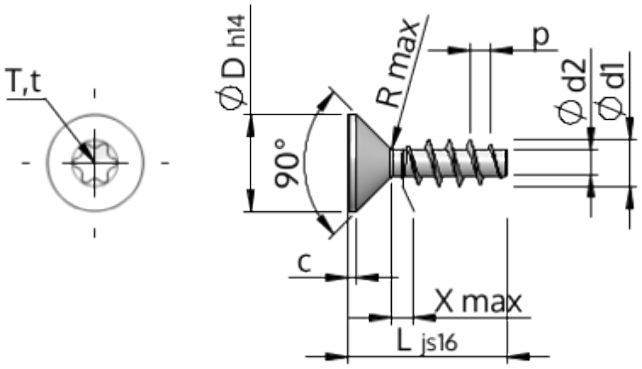

Numărul articolului		STP41A0300200B
Norma		KN1041
Material		oțel, călit
Exterior		zincat, Nichelat, pasivat negru / nu conține Cr-VI, recopt, ermetizat
Diametrul exterior al filetului-Ø	**d1**	3.00 $^{+0.14}$ mm
Diametru șurub	**d2**	1.66 mm
Pasul filetului	**p**	1.34 mm
Lungimea	**L**	20.00 ±0.65 mm
Diametrul capului-Ø	**D**	5.50 $_{-0.30}$ mm
Cap cilindric	**C**	0.55 mm
Tija	**X**	1.50 mm
Radius	**R**	0.35 mm
hexalobular		T8
Adâncimea de penetrării	**t**	0.80 - 1.00 mm
Fir		STS
Greutate		0.686 kg / 1000 unități
Tariful vamal nr.		73 181 499