Karta danych STP41A0300180B

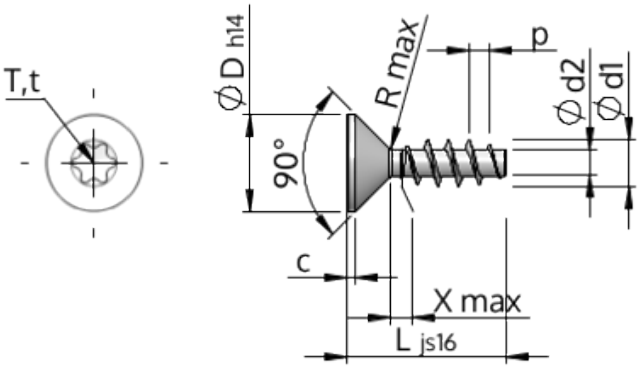

Nr art.		STP41A0300180B
Norma		KN1041
Materiał		Stal, hartowana
Powierzchnia		ZiNi czarna-pasywowana, temperowana, uszczelniona
Zewnętrzna średnica gwinta -Ø	**d1**	3.00 $^{+0.14}$ mm
Średnica podziałowa gwintu śruby -Ø	**d2**	1.66 mm
Skok gwintu	**p**	1.34 mm
Długość	**L**	18.00 ±0.55 mm
Łeb-Ø	**D**	5.50 $_{-0.30}$ mm
Cylindryczna wysokość łba	**C**	0.55 mm
Końcowa część gwintu	**X**	1.50 mm
Promień	**R**	0.35 mm
Nacięcie z gwiazdką		T8
Głębokość zakotwienia śruby	**t**	0.80 - 1.00 mm
Wątek		STS
Waga		0.628 kg / 1000 sztuk
Kod taryfy celnej		73 181 499