Technické informace
STP41A0300180B

SCREWERK

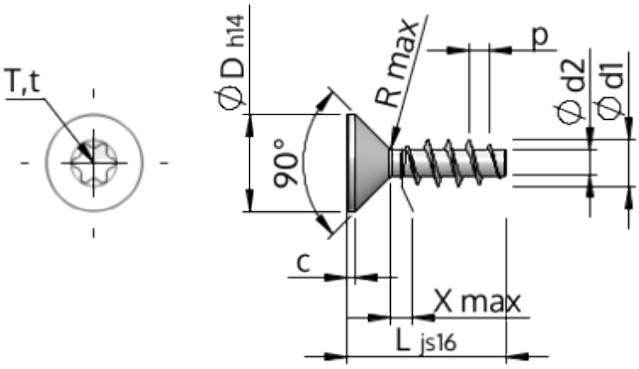

Číslo výrobku		STP41A0300180B
Norma		KN1041
Materiál		Temperovaná ocel
Povrch		ZiNi černá-pasivovaná+temperovaná+utěsněná
Vnější průměr závitu-Ø	**d1**	3.00 $^{+0.14}$ mm
Jádro závitu-Ø	**d2**	1.66 mm
Stoupání závitu	**p**	1.34 mm
Délka	**L**	18.00 ± 0.55 mm
Hlava-Ø	**D**	5.50 $_{-0.30}$ mm
Cylindrická výška hlavy	**C**	0.55 mm
Výběh závitu	**X**	1.50 mm
Rádius	**R**	0.35 mm
Torks		T8
Hloubka průniku	**t**	0.80 - 1.00 mm
Závit		STS
Hmotnost		0.628 kg / 1000 Kus
Číslo celního sazebníku		73 181 499