Datablad STP41A0300160E

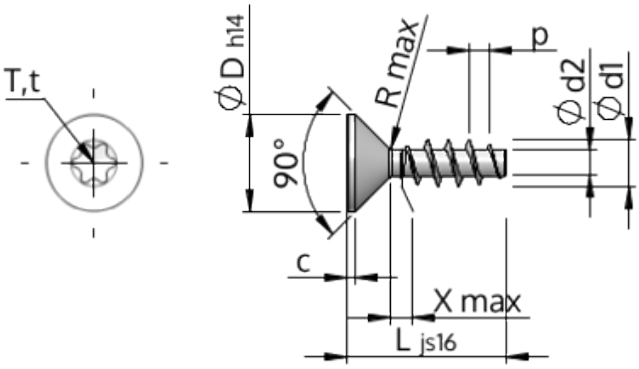

Artikelnummer		STP41A0300160E
Standard		KN1041
Materiale		Ædelstål A2
Overflade		blank, bejdset og passiveret
Udvendig gevinddiameter	**d1**	3.00 $^{+0.14}$ mm
Gevindkernediameter	**d2**	1.66 mm
Gevindstigning	**p**	1.34 mm
Længde	**L**	16.00 ±0.55 mm
Hoveddiameter	**D**	5.50 $_{-0.30}$ mm
Cylindrisk hovedhøjde	**C**	0.55 mm
Gevindudløb	**X**	1.50 mm
Radius	**R**	0.35 mm
Indvendig seks-rund		T8
Indtrængningsdybde	**t**	0.80 - 1.00 mm
Gevindtype		STS
Vægt		0.571 kg / 1000 stykke
Toldtarifnummer		73 181 410