Specifiche Tecniche
STP41A0300120S

SCREWERK

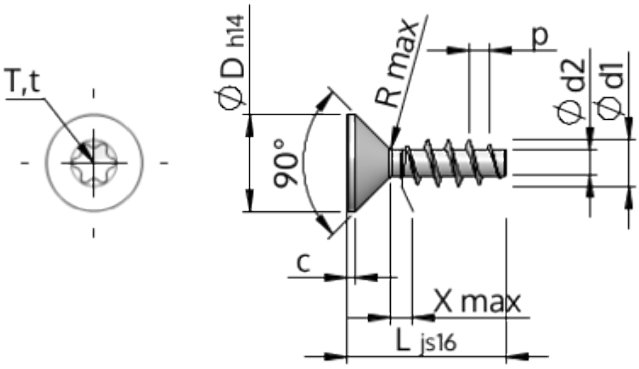

Prodotto Numero		STP41A0300120S
Norma		KN1041
Materiale		acciaio, temprato
Superficie		zincato 5-7 micron, ricotto, blu / trasparente passivato
Filettatura esterna-Ø	**d1**	$3.00^{+0.14}$ mm
Filettatura interna-Ø	**d2**	1.66 mm
Passo della Filettatura	**p**	1.34 mm
Lunghezza	**L**	12.00 ±0.55 mm
Testa-Ø	**D**	$5.50_{-0.30}$ mm
Altezza della testa cilindrica	**C**	0.55 mm
Uscita della filettatura	**X**	1.50 mm
Raggio	**R**	0.35 mm
Sei lobi		T8
Penetrazione Profondità	**t**	0.80 - 1.00 mm
Tipo di Filo		STS
Peso		0.456 kg / 1000 pezzi
Tariffa Doganale num.		73 181 499