Hoja de especificaciones
STP41A0300120S

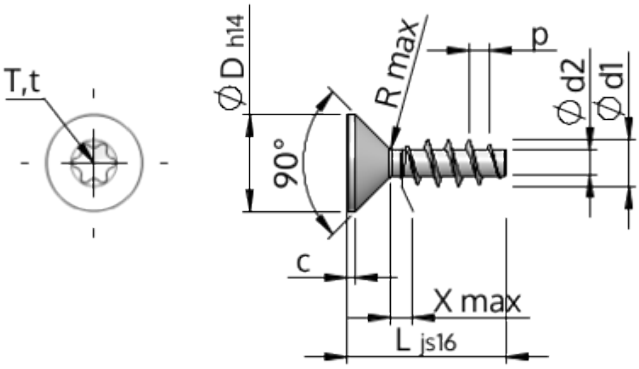

Número del artículo		STP41A0300120S
Norma		KN1041
Material		Acero, endurecido
Superficie		galvanizado 5-7 micras, recocido, azul / pasivado transparente
Rosca Exterior-Ø	**d1**	3.00 $^{+0.14}$ mm
Rosca Interior-Ø	**d2**	1.66 mm
Paso de la Rosca	**p**	1.34 mm
Largo	**L**	12.00 ±0.55 mm
Cabeza-Ø	**D**	5.50 $_{-0.30}$ mm
Altura de la cabeza cilíndrica	**C**	0.55 mm
Salida de rosca	**X**	1.50 mm
Radio	**R**	0.35 mm
Hexalobular interior		T8
Profundidad de penetración	**t**	0.80 - 1.00 mm
Clase de rosca		STS
Peso		0.456 kg / 1000 Piezas
Numéro de aduana		73 181 499