Feuille de Données
STP41A0300080E

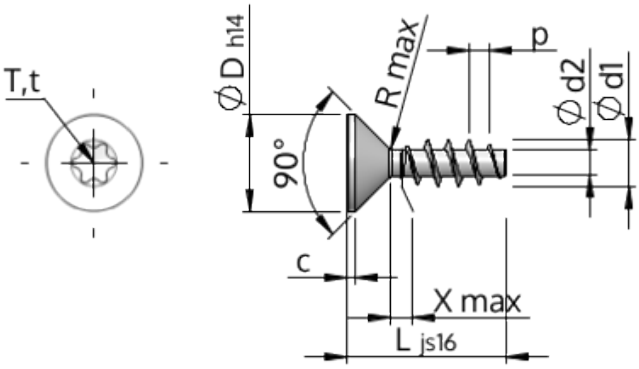

Numéro d'Article		STP41A0300080E
Norme		KN1041
Matière		acier inoxydable A2
Surface		brillant décapé et passivé
Ø-extérieur-pas de vis	**d1**	$3.00^{+0.14}$ mm
Ø-noyau de Filetage	**d2**	1.66 mm
Pas de Filetage	**p**	1.34 mm
Longueur	**L**	8.00 ±0.45 mm
Ø-Tête	**D**	$5.50_{-0.30}$ mm
Hauteur de tête cylindrique	**C**	0.55 mm
Espacement entre les filets	**X**	1.50 mm
Rayon	**R**	0.35 mm
Six Lobes Intérieurs		T8
Profondeur de pénétration	**t**	0.80 - 1.00 mm
Filetage		STS
Poids		0.341 kg / 1000 Unité
Numéro du tarif douanier		73 181 410