# Karta danych STP41A0300080C

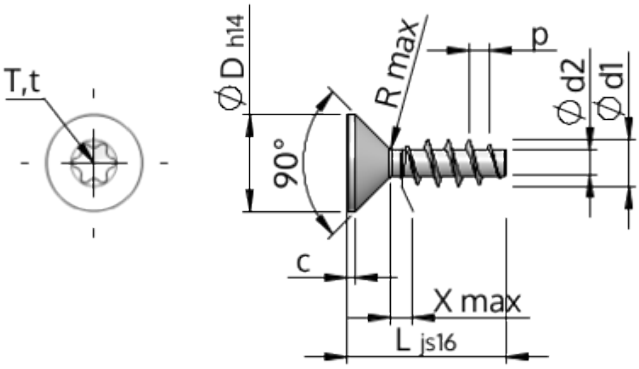


| | | |
|---|---|---|
| Nr art. | | STP41A0300080C |
| Norma | | KN1041 |
| Materiał | | Stal szlachetna A4 |
| Powierzchnia | | Prosta, bejcowana i pasywowana |
| Zewnętrzna średnica gwinta -Ø | **d1** | 3.00 $^{+0.14}$ mm |
| Średnica podziałowa gwintu śruby -Ø | **d2** | 1.66 mm |
| Skok gwintu | **p** | 1.34 mm |
| Długość | **L** | 8.00 ±0.45 mm |
| Łeb-Ø | **D** | 5.50 $_{-0.30}$ mm |
| Cylindryczna wysokość łba | **C** | 0.55 mm |
| Końcowa część gwintu | **X** | 1.50 mm |
| Promień | **R** | 0.35 mm |
| Nacięcie z gwiazdką | | T8 |
| Głębokość zakotwienia śruby | **t** | 0.80 - 1.00 mm |
| Wątek | | STS |
| Waga | | 0.341 kg / 1000 sztuk |
| Kod taryfy celnej | | 73 181 410 |