Datenblatt STP41A0300080C

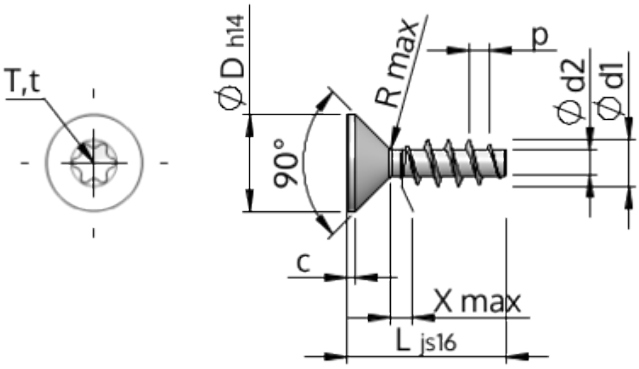

Artikelnummer		STP41A0300080C
Norm		KN1041
Werkstoff		Edelstahl A4
Oberfläche		blank, gebeizt und passiviert
Gewinde-Außen-Ø	**d1**	$3.00^{+0.14}$ mm
Gewindekern-Ø	**d2**	1.66 mm
Gewindesteigung	**p**	1.34 mm
Länge	**L**	8.00 ± 0.45 mm
Kopf-Ø	**D**	$5.50_{-0.30}$ mm
Zylindrische Kopfhöhe	**C**	0.55 mm
Gewindeauslauf	**X**	1.50 mm
Unterkopfradius	**R**	0.35 mm
Innensechsrund Größe		T8
Eindringtiefe	**t**	0.80 - 1.00 mm
Gewindeart		STS
Gewicht		0.341 kg / 1000 Stück
Zolltarifnummer		73 181 410