Detalii tehnice STP41A0250300S

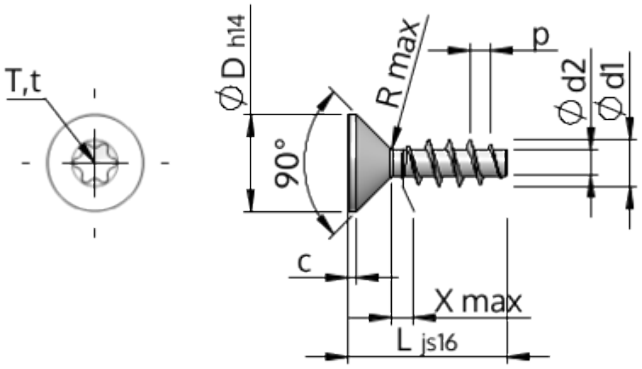

Numărul articolului		STP41A0250300S
Norma		KN1041
Material		oțel, călit
Exterior		zincat 5-7 µm, recopt, pasivat transparent/albastru
Diametrul exterior al filetului-Ø	**d1**	$2.50^{+0.14}$ mm
Diametru șurub	**d2**	1.40 mm
Pasul filetului	**p**	1.12 mm
Lungimea	**L**	30.00 ±0.65 mm
Diametrul capului-Ø	**D**	$4.70_{-0.30}$ mm
Cap cilindric	**C**	0.55 mm
Tija	**X**	1.30 mm
Radius	**R**	0.30 mm
hexalobular		T8
Adâncimea de penetrării	**t**	0.70 - 0.90 mm
Fir		STS
Greutate		0.683 kg / 1000 unități
Tariful vamal nr.		73 181 499