Datenblatt STP41A0250300S

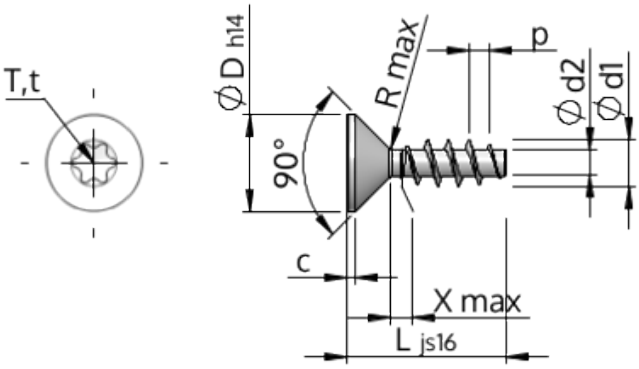

Artikelnummer		STP41A0250300S
Norm		KN1041
Werkstoff		Stahl, vergütet
Oberfläche		verzinkt 5-7 µm, getempert, blau / transparent passiviert
Gewinde-Außen-Ø	**d1**	$2.50^{+0.14}$ mm
Gewindekern-Ø	**d2**	1.40 mm
Gewindesteigung	**p**	1.12 mm
Länge	**L**	30.00 ±0.65 mm
Kopf-Ø	**D**	$4.70_{-0.30}$ mm
Zylindrische Kopfhöhe	**C**	0.55 mm
Gewindeauslauf	**X**	1.30 mm
Unterkopfradius	**R**	0.30 mm
Innensechsrund Größe		T8
Eindringtiefe	**t**	0.70 - 0.90 mm
Gewindeart		STS
Gewicht		0.683 kg / 1000 Stück
Zolltarifnummer		73 181 499