Datablad STP41A0250300E

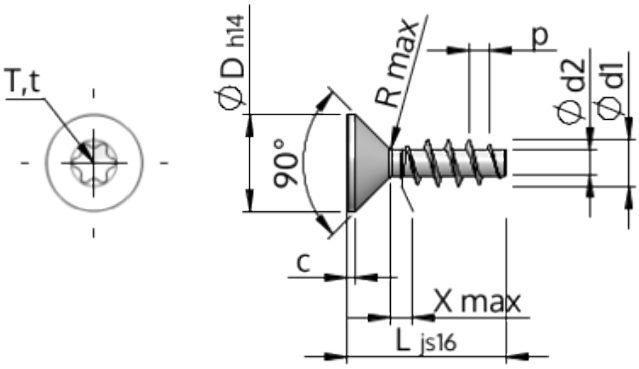

Artikelnummer		STP41A0250300E
Standard		KN1041
Material		rostfritt stål A2
Yta		blank och passiviserad
Utvändig gängdiameter	**d1**	$2.50^{+0.14}$ mm
Gängkärnans diameter	**d2**	1.40 mm
Gängstigning	**p**	1.12 mm
Längd	**L**	30.00 ±0.65 mm
Huvuddiameter	**D**	$4.70_{-0.30}$ mm
Cylindrisk huvudhöjd	**C**	0.55 mm
Gängutlopp	**X**	1.30 mm
Radie	**R**	0.30 mm
Invändig rund sexkant		T8
Inträngningsdjup	**t**	0.70 - 0.90 mm
Gänga		STS
Vikt		0.683 kg / 1000 styck
Tullavgiftsnummer		73 181 410