Hoja de especificaciones
STP41A0250220S

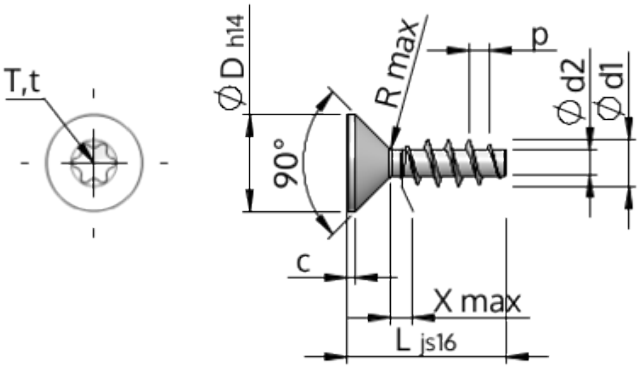

Número del artículo		STP41A0250220S
Norma		KN1041
Material		Acero, endurecido
Superficie		galvanizado 5-7 micras, recocido, azul / pasivado transparente
Rosca Exterior-Ø	**d1**	$2.50^{+0.14}$ mm
Rosca Interior-Ø	**d2**	1.40 mm
Paso de la Rosca	**p**	1.12 mm
Largo	**L**	22.00 ±0.65 mm
Cabeza-Ø	**D**	$4.70_{-0.30}$ mm
Altura de la cabeza cilíndrica	**C**	0.55 mm
Salida de rosca	**X**	1.30 mm
Radio	**R**	0.30 mm
Hexalobular interior		T8
Profundidad de penetración	**t**	0.70 - 0.90 mm
Clase de rosca		STS
Peso		0.519 kg / 1000 Piezas
Numéro de aduana		73 181 499