Технически спецификации
STP41A0250160S

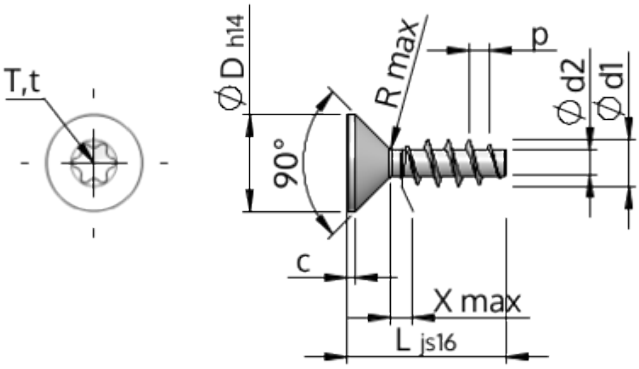

Номер на продукта		STP41A0250160S
норма		KN1041
Материал		стомана, закалена
Повърхност		Цинково покритие 5-7 µm,топлинна обработка, синьо / прозрачно пасивиране
Диаметърът на външната резба - Ø	**d1**	2.50 $^{+0.14}$ mm
Вътрешна резба	**d2**	1.40 mm
Стъпка на резбата	**p**	1.12 mm
дължина	**L**	16.00 ±0.55 mm
Диаметър на главата-Ø	**D**	4.70 $_{-0.30}$ mm
Височина на цилиндричната глава	**C**	0.55 mm
Крайна част на винта	**X**	1.30 mm
Радиус	**R**	0.30 mm
Звездообр.вътрешен шестостен		T8
Дълбочина на проникване	**t**	0.70 - 0.90 mm
нишка		STS
Тегло		0.397 kg / 1000 Бройка
Митническа тарифа №		73 181 499