Technische gegevens
STP41A0250140S

SCREWERK

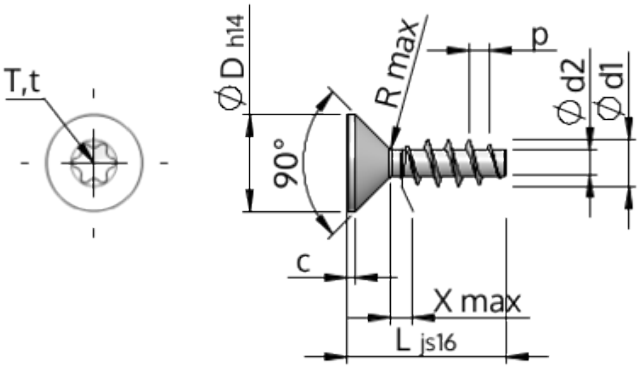

Produktnummer		STP41A0250140S
Norm		KN1041
Materiaal		veredeld staal
Oppervlak		verzinkt 5-7 µm, getempert, blauw / transparant gepassiveerd
Schroefdraad buiten-Ø	**d1**	$2.50^{+0.14}$ mm
Schroefdraad kern-Ø	**d2**	1.40 mm
Spoed	**p**	1.12 mm
Lengte	**L**	14.00 ±0.55 mm
Kop-Ø	**D**	$4.70_{-0.30}$ mm
Cylindrische kophoogte	**C**	0.55 mm
Draaduitloop	**X**	1.30 mm
Radius	**R**	0.30 mm
TX		T8
Indringdiepte	**t**	0.70 - 0.90 mm
Draad		STS
Gewicht		0.356 kg / 1000 stuk
Douane tarief nummer		73 181 499