Technické informace
STP41A0250120E

SCREWERK

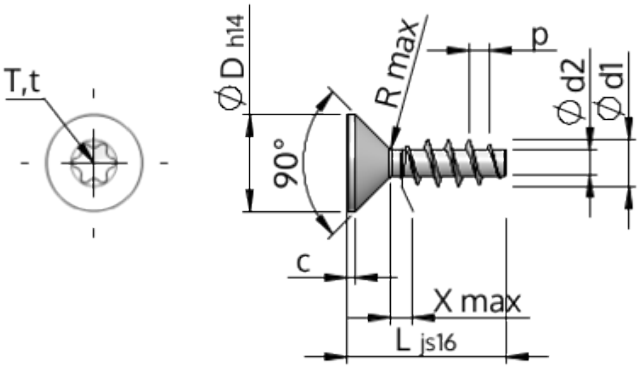

Číslo výrobku		STP41A0250120E
Norma		KN1041
Materiál		Nerezová ocel A2
Povrch		holá, mořená a pásová ocel
Vnější průměr závitu-Ø	**d1**	$2.50^{+0.14}$ mm
Jádro závitu-Ø	**d2**	1.40 mm
Stoupání závitu	**p**	1.12 mm
Délka	**L**	12.00 ±0.55 mm
Hlava-Ø	**D**	$4.70_{-0.30}$ mm
Cylindrická výška hlavy	**C**	0.55 mm
Výběh závitu	**X**	1.30 mm
Rádius	**R**	0.30 mm
Torks		T8
Hloubka průniku	**t**	0.70 - 0.90 mm
Závit		STS
Hmotnost		0.315 kg / 1000 Kus
Číslo celního sazebníku		73 181 410