Datablad STP41A0250100B

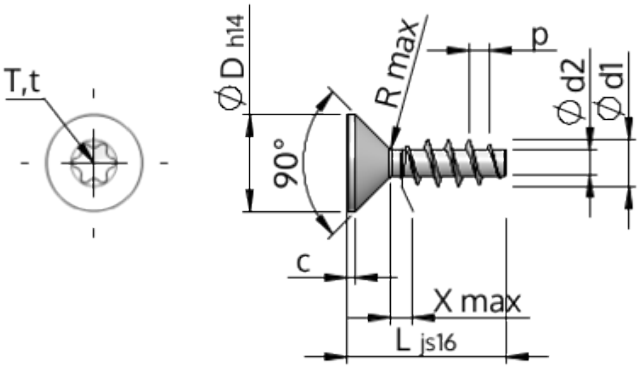

Artikelnummer		STP41A0250100B
Standard		KN1041
Materiale		Stål, forædlet
Overflade		ZnNi sort-passiveret, tempret, forseglet
Udvendig gevinddiameter	**d1**	$2.50^{+0.14}$ mm
Gevindkernediameter	**d2**	1.40 mm
Gevindstigning	**p**	1.12 mm
Længde	**L**	10.00 ±0.45 mm
Hoveddiameter	**D**	$4.70_{-0.30}$ mm
Cylindrisk hovedhøjde	**C**	0.55 mm
Gevindudløb	**X**	1.30 mm
Radius	**R**	0.30 mm
Indvendig seks-rund		T8
Indtrængningsdybde	**t**	0.70 - 0.90 mm
Gevindtype		STS
Vægt		0.274 kg / 1000 stykke
Toldtarifnummer		73 181 499