Specifiche Tecniche
STP41A0250070E

SCREWERK

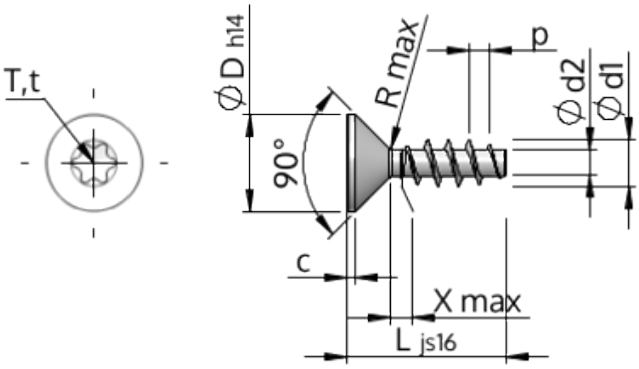

Prodotto Numero		STP41A0250070E
Norma		KN1041
Materiale		acciaio inossidabile A2
Superficie		bianco-decapato e passivato
Filettatura esterna-Ø	**d1**	$2.50^{+0.14}$ mm
Filettatura interna-Ø	**d2**	1.40 mm
Passo della Filettatura	**p**	1.12 mm
Lunghezza	**L**	7.00 ±0.45 mm
Testa-Ø	**D**	$4.70_{-0.30}$ mm
Altezza della testa cilindrica	**C**	0.55 mm
Uscita della filettatura	**X**	1.30 mm
Raggio	**R**	0.30 mm
Sei lobi		T8
Penetrazione Profondità	**t**	0.70 - 0.90 mm
Tipo di Filo		STS
Peso		0.212 kg / 1000 pezzi
Tariffa Doganale num.		73 181 410