Формуляр STP41A0250060S

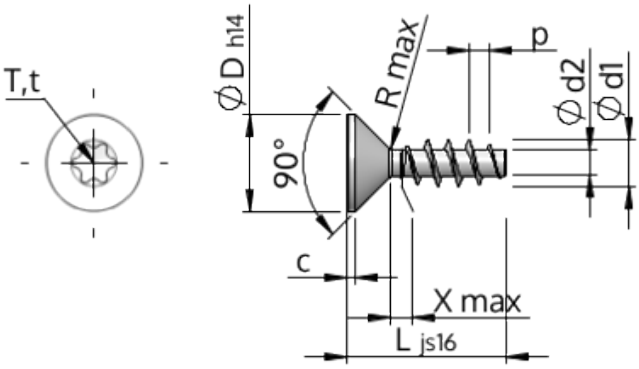

Номер изделия		STP41A0250060S
норма		KN1041
Материал		сталь, упрочненная
Поверхность		Оцинковка 5-7µm, термообработка,синий / прозрачный пассивация
Наружный диаметр резьбы - Ø	**d1**	$2.50^{+0.14}$ mm
Внутренний диаметр резьбы - Ø	**d2**	1.40 mm
Шаг резьбы	**p**	1.12 mm
длина	**L**	6.00 ±0.38 mm
Диаметр головки-Ø	**D**	$4.70_{-0.30}$ mm
Высота цилиндрической головки	**C**	0.55 mm
Сбег резьбы	**X**	1.30 mm
Радиус	**R**	0.30 mm
Звездообразный шлиц		T8
Глубина привода	**t**	0.70 - 0.90 mm
Вид резьбы		STS
Вес		0.192 kg / 1000 Штука
Код таможенного тарифа		73 181 499