Datablad STP41A0220250S

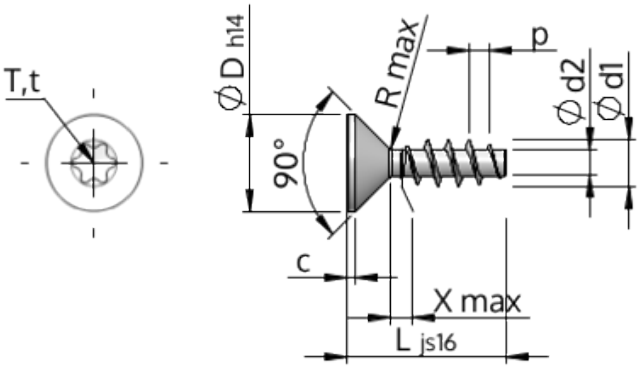

Artikelnummer		STP41A0220250S
Standard		KN1041
Material		stål, härdat
Yta		förzinkad 5-7 µm, härdad, blå/transparent passiviserad
Utvändig gängdiameter	**d1**	$2.20^{+0.14}$ mm
Gängkärnans diameter	**d2**	1.25 mm
Gängstigning	**p**	0.98 mm
Längd	**L**	25.00 ± 0.65 mm
Huvuddiameter	**D**	$3.80_{-0.30}$ mm
Cylindrisk huvudhöjd	**C**	0.35 mm
Gängutlopp	**X**	1.10 mm
Radie	**R**	0.25 mm
Invändig rund sexkant		T6
Inträngningsdjup	**t**	0.65 - 0.80 mm
Gänga		STS
Vikt		0.437 kg / 1000 styck
Tullavgiftsnummer		73 181 499