# Datablad STP41A0220250S

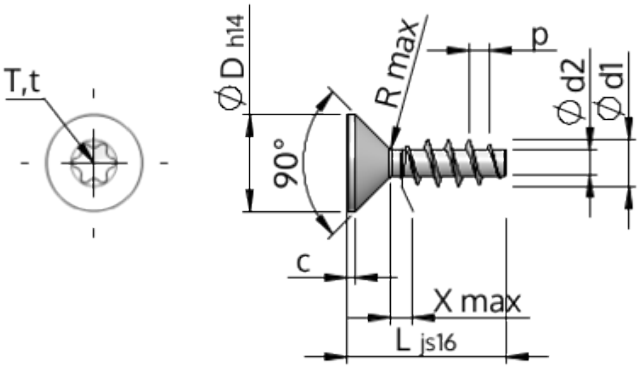


| | | |
|---|---|---|
| Artikelnummer | | STP41A0220250S |
| Standard | | KN1041 |
| Materiale | | Stål, forædlet |
| Overflade | | galvaniseret 5-7 µm, tempret, blå / transparent passiveret |
| Udvendig gevinddiameter | **d1** | $2.20^{+0.14}$ mm |
| Gevindkernediameter | **d2** | 1.25 mm |
| Gevindstigning | **p** | 0.98 mm |
| Længde | **L** | 25.00 ±0.65 mm |
| Hoveddiameter | **D** | $3.80_{-0.30}$ mm |
| Cylindrisk hovedhøjde | **C** | 0.35 mm |
| Gevindudløb | **X** | 1.10 mm |
| Radius | **R** | 0.25 mm |
| Indvendig seks-rund | | T6 |
| Indtrængningsdybde | **t** | 0.65 - 0.80 mm |
| Gevindtype | | STS |
| Vægt | | 0.437 kg / 1000 stykke |
| Toldtarifnummer | | 73 181 499 |