Datablad STP41A0220200E

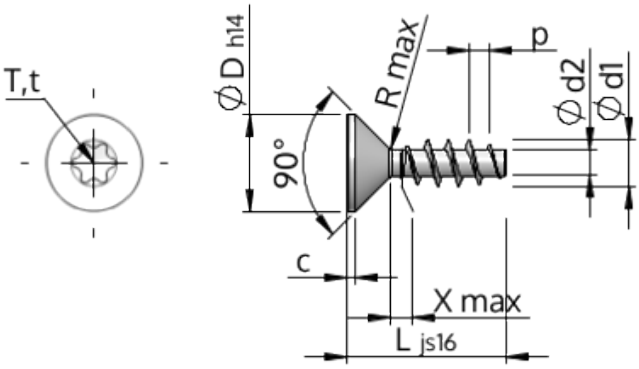

Artikelnummer		STP41A0220200E
Standard		KN1041
Materiale		Ædelstål A2
Overflade		blank, bejdset og passiveret
Udvendig gevinddiameter	**d1**	$2.20^{+0.14}$ mm
Gevindkernediameter	**d2**	1.25 mm
Gevindstigning	**p**	0.98 mm
Længde	**L**	20.00 ±0.65 mm
Hoveddiameter	**D**	$3.80_{-0.30}$ mm
Cylindrisk hovedhøjde	**C**	0.35 mm
Gevindudløb	**X**	1.10 mm
Radius	**R**	0.25 mm
Indvendig seks-rund		T6
Indtrængningsdybde	**t**	0.65 - 0.80 mm
Gevindtype		STS
Vægt		0.357 kg / 1000 stykke
Toldtarifnummer		73 181 410