Technické informace
STP41A0220200E

SCREWERK

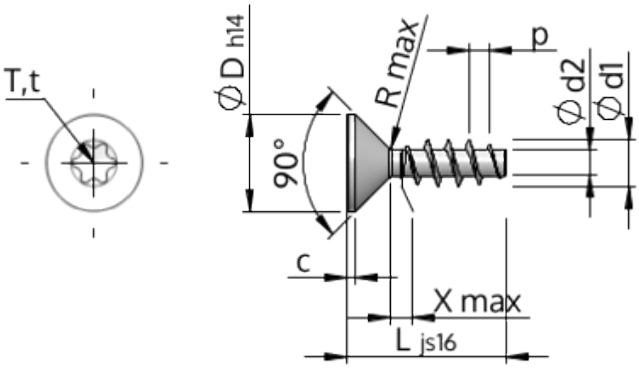

Číslo výrobku		STP41A0220200E
Norma		KN1041
Materiál		Nerezová ocel A2
Povrch		holá, mořená a pásová ocel
Vnější průměr závitu-Ø	**d1**	2.20 $^{+0.14}$ mm
Jádro závitu-Ø	**d2**	1.25 mm
Stoupání závitu	**p**	0.98 mm
Délka	**L**	20.00 ±0.65 mm
Hlava-Ø	**D**	3.80 $_{-0.30}$ mm
Cylindrická výška hlavy	**C**	0.35 mm
Výběh závitu	**X**	1.10 mm
Rádius	**R**	0.25 mm
Torks		T6
Hloubka průniku	**t**	0.65 - 0.80 mm
Závit		STS
Hmotnost		0.357 kg / 1000 Kus
Číslo celního sazebníku		73 181 410