Datablad STP41A0220180S

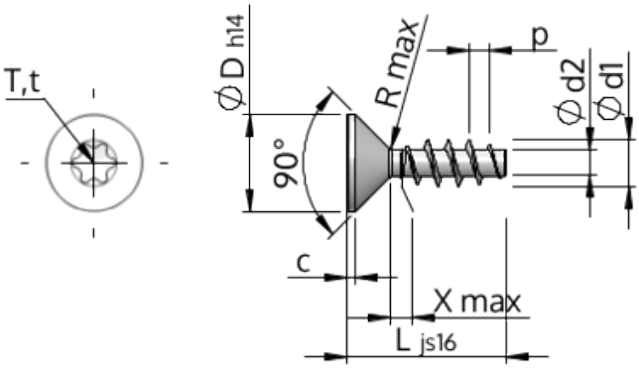

Artikelnummer		STP41A0220180S
Standard		KN1041
Materiale		Stål, forædlet
Overflade		galvaniseret 5-7 µm, tempret, blå / transparent passiveret
Udvendig gevinddiameter	**d1**	2.20 $^{+0.14}$ mm
Gevindkernediameter	**d2**	1.25 mm
Gevindstigning	**p**	0.98 mm
Længde	**L**	18.00 ±0.55 mm
Hoveddiameter	**D**	3.80 $_{-0.30}$ mm
Cylindrisk hovedhøjde	**C**	0.35 mm
Gevindudløb	**X**	1.10 mm
Radius	**R**	0.25 mm
Indvendig seks-rund		T6
Indtrængningsdybde	**t**	0.65 - 0.80 mm
Gevindtype		STS
Vægt		0.325 kg / 1000 stykke
Toldtarifnummer		73 181 499