Planilha de Especificações
STP41A0220160S

SCREWERK

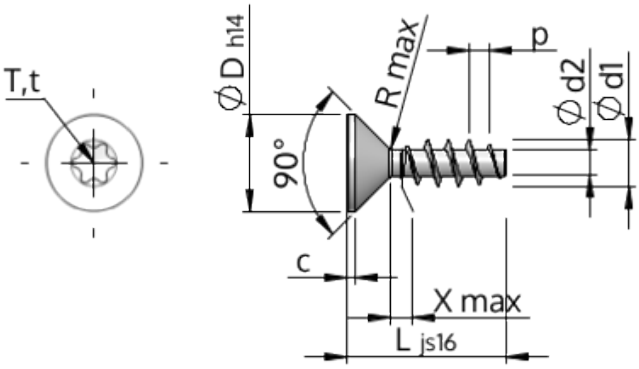

Número do Item		STP41A0220160S
Norma		KN1041
Material		aço, endurecido
Superfície		zincado 5-7 µm, galvanizado, azul / passivado transparente
Rosca Externa -Ø	**d1**	$2.20^{+0.14}$ mm
Diâmetro efetivo da porca -Ø	**d2**	1.25 mm
Passo da rosca	**p**	0.98 mm
Comprimento	**L**	16.00 ±0.55 mm
Cabeça -Ø	**D**	$3.80_{-0.30}$ mm
Altura da cabeça cilíndrica	**C**	0.35 mm
Transição do Enrosque	**X**	1.10 mm
Raio	**R**	0.25 mm
Hexalobular		T6
Profundidade perfuração	**t**	0.65 - 0.80 mm
Rosca		STS
Peso		0.294 kg / 1000 peças
Taxas Alfandegárias nº		73 181 499