Feuille de Données
STP41A0220160S

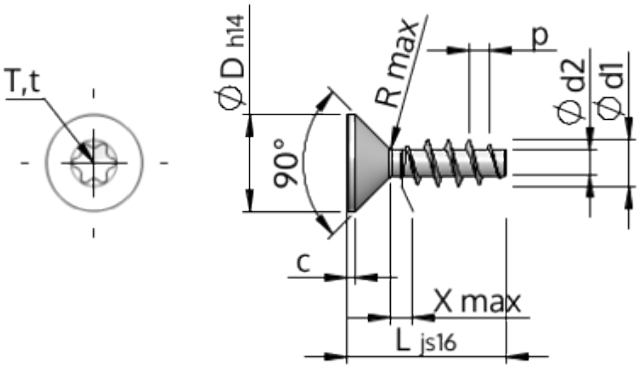

Numéro d'Article		STP41A0220160S
Norme		KN1041
Matière		Acier,trempé et revenu
Surface		zinguée 5-7 µm,recuit, bleue / passivée avec transparence
Ø-extérieur-pas de vis	**d1**	$2.20^{+0.14}$ mm
Ø-noyau de Filetage	**d2**	1.25 mm
Pas de Filetage	**p**	0.98 mm
Longueur	**L**	16.00 ±0.55 mm
Ø-Tête	**D**	$3.80_{-0.30}$ mm
Hauteur de tête cylindrique	**C**	0.35 mm
Espacement entre les filets	**X**	1.10 mm
Rayon	**R**	0.25 mm
Six Lobes Intérieurs		T6
Profondeur de pénétration	**t**	0.65 - 0.80 mm
Filetage		STS
Poids		0.294 kg / 1000 Unité
Numéro du tarif douanier		73 181 499