Технически спецификации
STP41A0220100E

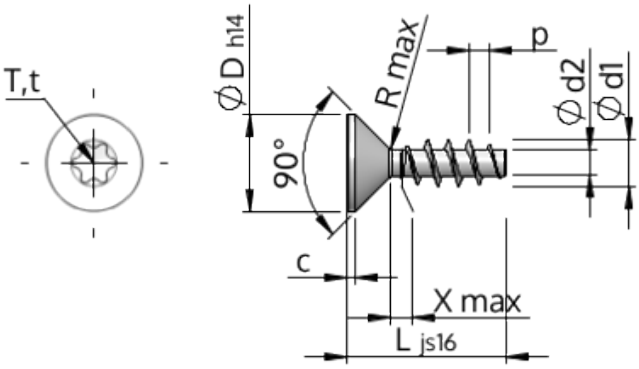

Номер на продукта		STP41A0220100E
норма		KN1041
Материал		неръждаема стомана A2
Повърхност		гланциран, полиран, пасиваран
Диаметърът на външната резба - Ø	**d1**	2.20 $^{+0.14}$ mm
Вътрешна резба	**d2**	1.25 mm
Стъпка на резбата	**p**	0.98 mm
дължина	**L**	10.00 ±0.45 mm
Диаметър на главата-Ø	**D**	3.80 $_{-0.30}$ mm
Височина на цилиндричната глава	**C**	0.35 mm
Крайна част на винта	**X**	1.10 mm
Радиус	**R**	0.25 mm
Звездообр.вътрешен шестостен		T6
Дълбочина на проникване	**t**	0.65 - 0.80 mm
нишка		STS
Тегло		0.198 kg / 1000 Бройка
Митническа тарифа №		73 181 410