**Planilha de Especificações**
**STP41A0220060S**

SCREWERK

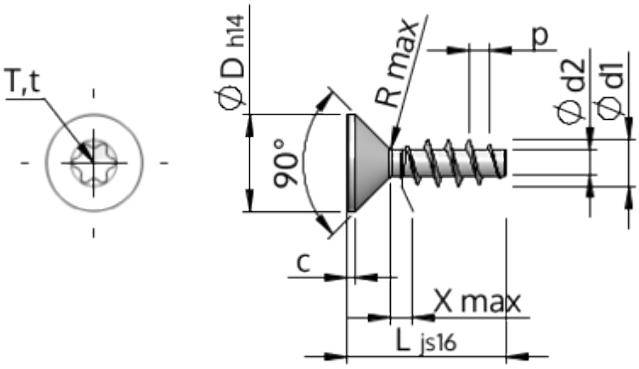


| | | |
|---|---|---|
| Número do Item | | STP41A0220060S |
| Norma | | KN1041 |
| Material | | aço, endurecido |
| Superfície | | zincado 5-7 µm, galvanizado, azul / passivado transparente |
| Rosca Externa -Ø | **d1** | $2.20^{+0.14}$ mm |
| Diâmetro efetivo da porca -Ø | **d2** | 1.25 mm |
| Passo da rosca | **p** | 0.98 mm |
| Comprimento | **L** | 6.00 ±0.38 mm |
| Cabeça -Ø | **D** | $3.80_{-0.30}$ mm |
| Altura da cabeça cilíndrica | **C** | 0.35 mm |
| Transição do Enrosque | **X** | 1.10 mm |
| Raio | **R** | 0.25 mm |
| Hexalobular | | T6 |
| Profundidade perfuração | **t** | 0.65 - 0.80 mm |
| Rosca | | STS |
| Peso | | 0.135 kg / 1000 peças |
| Taxas Alfandegárias nº | | 73 181 499 |