Hoja de especificaciones
STP41A0220050E

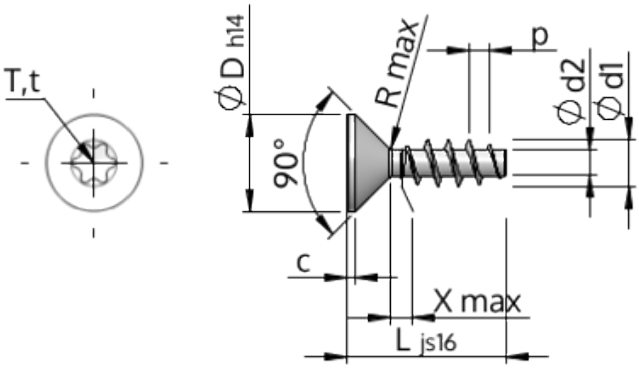

Número del artículo		STP41A0220050E
Norma		KN1041
Material		Acero Inoxidable A2
Superficie		Laminado brillante, barnizado y pasivado
Rosca Exterior-Ø	**d1**	$2.20^{+0.14}$ mm
Rosca Interior-Ø	**d2**	1.25 mm
Paso de la Rosca	**p**	0.98 mm
Largo	**L**	5.00 ±0.38 mm
Cabeza-Ø	**D**	$3.80_{-0.30}$ mm
Altura de la cabeza cilíndrica	**C**	0.35 mm
Salida de rosca	**X**	1.10 mm
Radio	**R**	0.25 mm
Hexalobular interior		T6
Profundidad de penetración	**t**	0.65 - 0.80 mm
Clase de rosca		STS
Peso		0.119 kg / 1000 Piezas
Numéro de aduana		73 181 410