Veri Sayfası STP41A0200220E

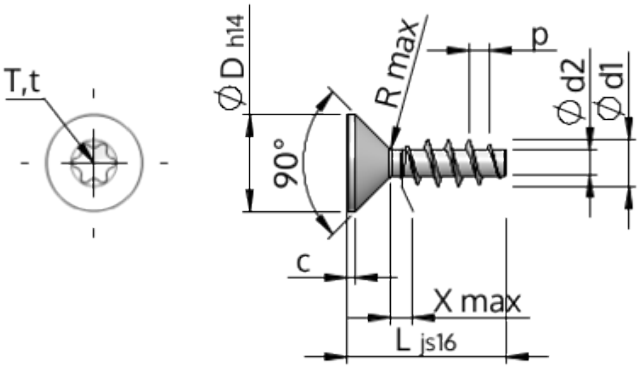

Ürün Kodu		STP41A0200220E
Standard		KN1041
Malzeme		Paslanmaz Çelik A2
Kaplama		Parlak, cilalanmış ve pasifleştirilmiştir
Yiv dış çapı	**d1**	$2.00^{+0.14}$ mm
Yiv çekirdek çapı	**d2**	1.15 mm
Diş adımı	**p**	0.89 mm
Uzunluk	**L**	22.00 ±0.65 mm
Kafa çapı	**D**	$3.80_{-0.30}$ mm
Silindir Kafa yüksekliği	**C**	0.35 mm
Dişsiz Kısmı	**X**	1.00 mm
Yarıçap	**R**	0.25 mm
Tork		T6
Penetrasyon derinliği	**t**	0.50 - 0.65 mm
Yiv türü		STS
Ağırlık		0.341 kg / 1000 Adet
Gümrük Tarif No		73 181 410