Specifiche Tecniche
STP41A0200200S

SCREWERK

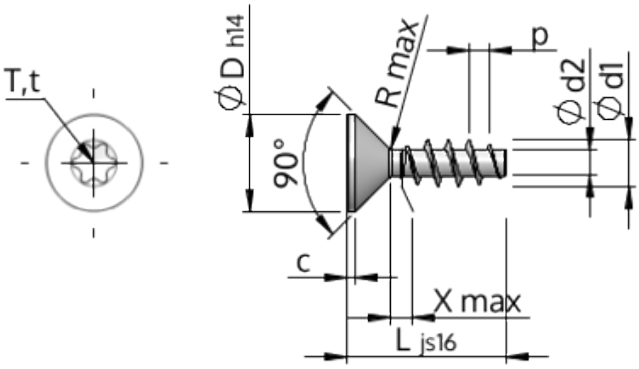

Prodotto Numero		STP41A0200200S
Norma		KN1041
Materiale		acciaio, temprato
Superficie		zincato 5-7 micron, ricotto, blu / trasparente passivato
Filettatura esterna-Ø	**d1**	$2.00^{+0.14}$ mm
Filettatura interna-Ø	**d2**	1.15 mm
Passo della Filettatura	**p**	0.89 mm
Lunghezza	**L**	20.00 ±0.65 mm
Testa-Ø	**D**	$3.80_{-0.30}$ mm
Altezza della testa cilindrica	**C**	0.35 mm
Uscita della filettatura	**X**	1.00 mm
Raggio	**R**	0.25 mm
Sei lobi		T6
Penetrazione Profondità	**t**	0.50 - 0.65 mm
Tipo di Filo		STS
Peso		0.313 kg / 1000 pezzi
Tariffa Doganale num.		73 181 499