Технически спецификации
STP41A0200200E

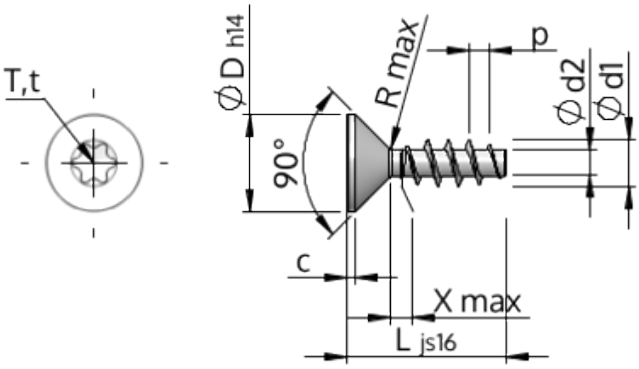

Номер на продукта		STP41A0200200E
норма		KN1041
Материал		неръждаема стомана A2
Повърхност		гланциран, полиран, пасиваран
Диаметърът на външната резба - Ø	**d1**	2.00 $^{+0.14}$ mm
Вътрешна резба	**d2**	1.15 mm
Стъпка на резбата	**p**	0.89 mm
дължина	**L**	20.00 ±0.65 mm
Диаметър на главата-Ø	**D**	3.80 $_{-0.30}$ mm
Височина на цилиндричната глава	**C**	0.35 mm
Крайна част на винта	**X**	1.00 mm
Радиус	**R**	0.25 mm
Звездообр.вътрешен шестостен		T6
Дълбочина на проникване	**t**	0.50 - 0.65 mm
нишка		STS
Тегло		0.313 kg / 1000 Бройка
Митническа тарифа №		73 181 410