Technische gegevens
STP41A0200160S

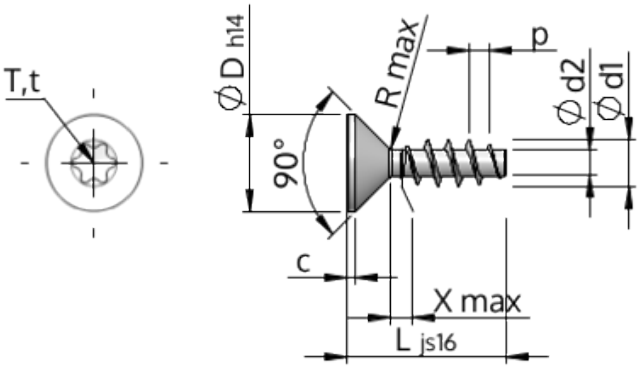

Produktnummer		STP41A0200160S
Norm		KN1041
Materiaal		veredeld staal
Oppervlak		verzinkt 5-7 µm, getempert, blauw / transparant gepassiveerd
Schroefdraad buiten-Ø	**d1**	2.00 $^{+0.14}$ mm
Schroefdraad kern-Ø	**d2**	1.15 mm
Spoed	**p**	0.89 mm
Lengte	**L**	16.00 ±0.55 mm
Kop-Ø	**D**	3.80 $_{-0.30}$ mm
Cylindrische kophoogte	**C**	0.35 mm
Draaduitloop	**X**	1.00 mm
Radius	**R**	0.25 mm
TX		T6
Indringdiepte	**t**	0.50 - 0.65 mm
Draad		STS
Gewicht		0.257 kg / 1000 stuk
Douane tarief nummer		73 181 499